WIKING

made by HWAM

WIKING Mini 2

Made in Denmark

COLLECTION 2022/2023

HWAM intelligent heat

ECODESIGN COMPLIANT

CONTENU

CONTENUTI

7 Pourquoi choisir WIKING ?
Perché scegliere WIKING ?

9 Facilité d'utilisation
Semplicità di utilizzo

10 Protégez l'environnement
Proteggere l'ambiente

13 Made in Denmark
Made in Denmark

15 Céramique & pierres naturelles
Ceramiche & pietre naturali

16 WIKING Mini - Produits
WIKING Mini - Prodotti

20 WIKING Luma - Produits
WIKING Luma - Prodotti

24 WIKING Miro - Produits
WIKING Miro - Prodotti

30 Accessoires
Accessori

32 WIKING Mini caractéristiques techniques
WIKING Mini specifiche tecniche

34 WIKING Luma caractéristiques techniques
WIKING Luma specifiche tecniche

36 WIKING Miro caractéristiques techniques
WIKING Miro specifiche tecniche

38 Résultats des tests, homologations & enregistrements
Risultati del test, omologazioni & registrazioni

HWAM
intelligent heat

ECODESIGN
COMPLIANT

Les poêles à bois WIKING sont produits par l'entreprise danoise HWAM A/S. Nos équipes performantes se sont donnés pour mission de fabriquer des produits uniques et esthétiques en coopération avec des fournisseurs de qualité soigneusement sélectionnés, pour le plus grand plaisir de nos clients dans le monde entier. Nos poêles à bois proviennent de notre usine située à Hørning, au sud d'Aarhus, au cœur du Danemark. C'est dans cette usine moderne que nous développons et réalisons des solutions au design fonctionnel qui reposent sur un artisanat traditionnel pour créer des produits parfaits en tous points. HWAM A/S est conscient de l'importance d'une combustion qui respecte l'environnement et qui a une empreinte carbone neutre. C'est ce que permettent nos systèmes de combustion uniques qui équipent tous nos produits. L'énergie du bois est ainsi utilisée de la manière la plus propre et la plus efficace possible.

Le stufe a legna WIKING sono prodotte da HWAM A/S. La nostra organizzazione è composta da persone ricche di talento che lavorano tutti i giorni, in sinergia con fornitori selezionati, per realizzare prodotti esclusivi dal design elegante, apprezzati dai clienti di tutto il mondo.Le nostre stufe a legna sono prodotte nello stabilimento di Hørning, a sud di Aarhus, nel cuore della Danimarca. È un ambiente produttivo che sa coniugare modernità e sapienza artigiana per sviluppare e realizzare soluzioni funzionali e prodotti eccellenti. HWAM A/S è molto attenta all'ambiente e punta ad azzerare le emissioni di CO_2. *Tutti i nostri prodotti sono infatti dotati di un sistema di combustione esclusivo che consente di usare l'energia della legna nel modo più efficiente e pulito possibile.*

WIKING Mini 2, pieds bas / *piedi bassi*

POURQUOI CHOISIR WIKING ?

PERCHÉ SCEGLIERE WIKING ?

Excellente combustion et facile d'utilisation grâce à la technologie WIKING® Automatic™ en standard sur tous les modèles de WIKING
Combustione efficiente e facilità d'uso grazie a WIKING® Automatic™ di serie su tutti i modelli WIKING

Système de fermeture unique qui permet de fermer la porte hermétiquement et assure une combustion optimale
Lo straordinario meccanismo di chiusura consente di sigillare ermeticamente la porta per una combustione ottimale

Système de nettoyage de vitre qui optimise la circulation de l'air et contribue à garder la vitre propre
Lo straordinario sistema Airwash garantisce la corretta circolazione dell'aria e mantiene pulito il vetro

La convection permet de diffuser la chaleur dans la pièce
Il riscaldamento a convezione consente di distribuire il calore nell'ambiente

L'accumulation de chaleur permet de chauffer la pièce plus longtemps
L'accumulo termico permette di prolungare il calore nell'ambiente anche dopo lo spegnimento della stufa

Confort et facilité d'utilisation grâce à WIKING® Automatic™
Confort e semplicità di utilizzo grazie alle WIKING® Automatic™

Possibilité d'installer un kit d'air frais
Kit opzionale per collegare la stufa all'aria esterna

Pieds réglables
Piedini di regolazione

Design danois
Design danese

Produit au Danemark depuis près de 50 ans
Prodotto in Danimarca da quasi 50 anni

WIKING Mini 2, avec pieds bas / *con piedi bassi*

WIKING Luma 6

Voyez cette vidéo pour en savoir plus sur le **WIKING® Automatic™**:

*Per saperne di più di **WIKING® Automatic™** guarda questo video:*

FACILITE D'UTILISATION

SEMPLICITÀ DI UTILIZZO

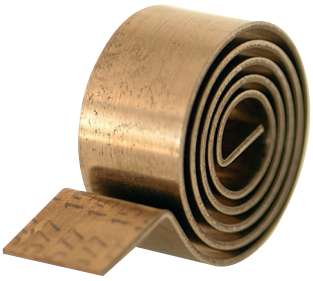

WIKING® Automatic™

Tous les poêles à bois WIKING sont équipés d'une fonction automatique qui vous aide à assurer une bonne combustion – cette fonction s'appelle WIKING® Automatic™. À chaque fois que vous utilisez votre poêle à bois, il est important de bien commencer pour que le feu parte bien et que le conduit de fumée soit chaud. Cela est essentiel pour avoir un bon tirage et une combustion correcte. C'est là que WIKING® Automatic™ joue pleinement son rôle. WIKING® Automatic™ fonctionne à l'aide d'un ressort bilame sensible à la chaleur qui laisse entrer l'air primaire (dans le bas du poêle) au moment de l'allumage et qui referme l'entrée d'air lorsque la combustion est stable. À la fin du feu, WIKING® Automatic™ laisse à nouveau pénétrer l'air primaire de manière à ce que les braises restantes finissent de brûler et qu'il ne reste plus que des cendres fines en fin de combustion.
Si vous souhaitez recharger du bois, WIKING® Automatic™ vous aide à nouveau en laissant l'air primaire pénétrer dans le poêle pour que le bois flambe facilement. La régulation d'air fonctionne automatiquement. Pour avoir une combustion qui dure longtemps entre le début et la fin du feu, il vous suffit d'utiliser la poignée située à l'avant du poêle. La poignée vous donne la possibilité d'augmenter ou de réduire l'admission d'air et donc de régler la chaleur comme vous le souhaitez.

WIKING® Automatic™ est de série sur tous les poêles à bois WIKING.

WIKING® Automatic™

Tutte le stufe a legna WIKING sono dotate di una funzione che automaticamente tende una mano e assicura una corretta accensione della tua stufa: WIKING®Automatic™. Ogni qual volta utilizzate la vostra stufa a legna, è importante cominciare bene per avere una buona accensione e un condotto fumario caldo. Questo è essenziale per avere un buon tiraggio e una combustione corretta. Ed è in questa fase che WIKING® Automatic ™ entra in gioco. WIKING® Automatic ™ è dotato di una molla sensibile al calore che si apre per l'aria primaria durante l'accensione e si chiude quando la combustione è stabile. Quando il fuoco sta per spegnersi, WIKING® Automatic™ si apre nuovamente per l'aria primaria per bruciare le braci restanti, lasciando solo un sottile strato di cenere. Se si desidera riattivare il fuoco, WIKING® Automatic™ dà una mano assicurando una facile accensione della legna grazie all'entrata di aria primaria controllata automaticamente. La lunga fase di combustione tra la fase iniziale e quella finale, è facilmente controllata dalla manopola che si trova sulla parte anteriore della stufa. La manopola permette di aumentare o diminuire l'entrata di aria e di regolare il livello del calore in base alle proprie esigenze.

WIKING® Automatic™ è di serie su tutte le stufe WIKING.

ECONOMICO

PROTEGGE L'AMBIENTE

AIUTO ALL'ACCENSIONE

PROTEGEZ L'ENVIRONNEMENT

PROTEGGERE L'AMBIENTE

Un chauffage respectueux de l'environnement

Dans les forêts, les arbres purifient l'air en absorbant le CO_2. Le CO_2 se libère lorsque nous brûlons le bois dans nos poêles. Cette libération de CO_2 aurait aussi eu lieu si nous avions laissé l'arbre se dégrader sur le sol. En le brûlant, nous utilisons efficacement l'énergie du bois tout en évitant d'utiliser les réserves énergétiques comme le pétrole, le charbon et le gaz. Brûler du bois est donc un moyen de chauffage qui respecte l'environnement. Mais les poêles à bois WIKING vont encore plus loin en termes de solution durable.

ECODESIGN norme 2022

Tous les poêles à bois WIKING sont testés par les plus grands organismes d'essai d'Europe et portent la marque CE ; ils répondent en outre à la norme européenne EN 13240 et la norme norvégienne NS 3058/3059. Tous les poêles WIKING répondent aux exigences européennes les plus strictes en termes d'émissions de particules. Nos poêles sont même en avance par rapport aux exigences européennes renforcées qui s'appliqueront en 2022.

Riscaldamento ecocompatibile

Gli alberi del bosco puliscono l'aria grazie all'assorbimento di CO_2 e quando la legna brucia nelle nostre stufe, viene rilasciato questo gas. Lo stesso processo avrebbe avuto luogo se la legna fosse stata lasciata a decomporsi nel sottobosco. In questo modo utilizziamo l'energia in modo efficace, evitando allo stesso tempo di attingere dalle nostre riserve di petrolio, carbone e gas. Perciò, bruciare la legna è una forma di energia ecocompatibile. In materia di sostenibilità, inoltre, le stufe a legna WIKING fanno ancora di più.

ECODESIGN compliant 2022

Tutte le stufe a legna WIKING sono state testate presso i laboratori per i test europei e hanno tutte il marchio CE. Inoltre, sono state approvate in conformità con la normativa europea EN 13240 e la normativa norvegese NS 3058/3059. Tutte le stufe a legna WIKING soddisfano i più severi requisiti europei in materia di emissioni di particelle. In realtà, le nostre stufe sono in grado già ora di soddisfare ben oltre i severi requisiti europei in vigore a partire dal 2022.

L'air extérieur améliore la combustion

Pas de feu sans oxygène. Un flux d'air constant est donc nécessaire à votre poêle à bois pour obtenir une combustion propre et efficace. Les maisons modernes, économes en énergie et respectueuses de l'environnement sont très bien isolées. Cela constitue un avantage pour la consommation de chaleur et la facture énergétique, mais cela peut se révéler un défi pour votre poêle à bois qui ne disposera pas de suffisamment d'oxygène. C'est pourquoi nous avons développé un kit d'air extérieur qui se connecte à tous les modèles de notre gamme. Ce système s'installe de différentes façons, selon le type d'habitation dans lequel le poêle sera placé. Ces installations ont en commun un tuyau qui aspire l'air extérieur. Ce kit d'air extérieur garantit une combustion optimale dans le poêle sans dégrader la qualité de votre maison parfaitement isolée

L'aria fresca migliora la combustione

Senza ossigeno niente fuoco. Per questo, un afflusso d'aria costante nella vostra stufa è necessario per ottenere una combustione pulita ed efficiente. Le case più moderne, energeticamente efficienti ed ecologiche sono isolate in modo ottimale. Questo costituisce un vantaggio dal punto di vista dei consumi legati al riscaldamento e della bolletta dell'energia elettrica, ma può anche costituire uno svantaggio per la vostra stufa a legna, che potrebbe non ricevere abbastanza ossigeno all'interno della stanza. Per questo abbiamo sviluppato un sistema di presa d'aria esterna, che può essere collegato a tutte le nostre stufe. Questo sistema può essere installato in diversi modi, a seconda dell'abitazione nella quale la stufa si trova. Tuttavia, tutte le installazioni hanno in comune la possibilità di aspirare aria dall'esterno. Il sistema di presa d'aria esterna assicura una combustione ottimale, oltre al fatto che la stufa non toglie ossigeno alle vostre case ad alto isolamento.

Portes WIKING à l'usine de fabrication à Horning, Danemark.

WIKING porte nell'area di produzione nella fabbrica di Hørning, Danimarca.

MADE IN DENMARK

Production danoise

Nous avons la conviction que l'innovation et le développement vont de pair avec la production. Si l'on choisit d'externaliser la production, l'on perd les connaissances pratiques qui permettent de fabriquer des poêles à bois à partir du design, sachant que les poêles à bois doivent répondre à la fois à des exigences esthétiques et fonctionnelles. C'est la raison pour laquelle nous avons choisi de fabriquer tous nos poêles à bois dans notre usine de Hørning depuis plus de 45 ans. Une fois les dessins réalisés, le processus se poursuit à Hørning dans notre atelier de conception et de développement où des prototypes du nouveau poêle à bois sont élaborés. Puis le poêle à bois est testé par notre expert en combustion pour s'assurer qu'il réponde aux exigences strictes en matière de poêle à bois. Lorsque le poêle à bois a une combustion satisfaisante, il est testé sur des bancs d'essai avant d'être approuvé. Une fois que le poêle à bois répond aux exigences de combustion et de sécurité, il est mis en production. Chaque poêle à bois HWAM est fabriqué sur commande dans notre usine moderne et les processus de fabrication sont effectués et surveillés par nos équipes. Cela permet de garantir un flux stable et un meilleur contrôle de la production, et un poêle à bois de la meilleure qualité possible.

Prodotto in Danimarca

Siamo convinti che la produzione sia un aspetto fondamentale per l'innovazione e lo sviluppo. Senza la produzione, si perde quella conoscenza pratica che consente di trasformare idee di design in stufe a legna dove l'estetica incontra la funzionalità e le esigenze dei clienti. Per questa ragione, da oltre 45 anni, tutte le nostre stufe vengono prodotti nella nostra fabbrica a Hørning, in Danimarca. Il processo di produzione inizia con i talentuosi designer. Una volta pronti i disegni, il processo si sposta nell'officina di sviluppo nella fabbrica di Hørning, dove vengono preparati i prototipi della nuova stufa. Un tecnico esperto esegue un test di combustione per verificare che il prodotto sia in linea con i rigidi requisiti previsti per le stufe a legna. Quando la stufa ha una combustione soddisfacente, prima di essere approvata, viene sottoposta a test esterni. Quando la stufa è stata approvata perché soddisfa i requisiti di combustione e sicurezza, inizia il processo di produzione. Ogni stufa a legna HWAM viene prodotta su ordinazione nella nostra moderna fabbrica e i processi di fabbricazione vengono effettuati e supervisionati da dipendenti con una solida formazione. Ciò garantisce un flusso di lavoro stabile e un miglior controllo della produzione, che in ultima battuta consentono di realizzare una stufa di eccellente qualità.

WIKING Luma 4
pierre naturelle / *pietra naturale*

CERAMIQUE & PIERRES NATURELLES

CERAMICHE & PIETRE NATURALI

Ce qui est caractéristique de la pierre naturelle, c'est que la structure, la surface et l'immersion rendent chaque ensemble de revêtement unique. En fonction du matériau, chaque pierre a sa propre couleur et sa propre structure. L'anneau d'insertion, qui peut être des sédiments gris, bruns, blancs ou plus colorés, est typique de l'apparence de la pierre naturelle individuelle. Les revêtements en céramique sont disponibles en différentes couleurs. Les pierres étant des matières naturelles, il existe des variations de couleurs et de structures, caractérisées par diverses altérations à la surface. Afin d'éviter un choc à froid, l'accumulation de chaleur et la rupture de matériau, ne placez rien directement sur les surfaces en pierre. Avec tous les revêtements en céramique et en pierre naturelle, un bouchon du même matériau est utilisé pour sceller correctement le trou sur le plateau supérieur, dans le cas ou le poêle est connecté avec une sortie de fumée à l'arrière.

È tipico della pietra che la struttura, la superficie e le piccole incavature rendano unico ogni rivestimento. A seconda del materiale, ogni singola pietra possiede un proprio colore e una propria struttura. Gli inserti, che possono essere grigi, marroni, bianchi, o avere molteplici sedimenti colorati vengono usati di solito per rendere unico l'aspetto della pietra. Il rivestimento in ceramica è disponibile in diversi colori. Il colore dello smalto della ceramica può variare leggermente. Possono verificarsi incrinature molto piccole e piccole incavature nella maiolica e nello smalto. Al fine di evitare shock dovuti al freddo, all'accumulo di calore e alla possibile rottura del materiale, è opportuno non posizionare nulla direttamente sulle superfici in pietra. Al rivestimento in ceramica e in pietra segue un tappo dello stesso materiale per chiudere in modo elegante il foro situato nella piastra superiore se la stufa è collegata all'uscita dei fumi posteriore.

COULEURS CERAMIQUES

COLORI DELLA CERAMICA

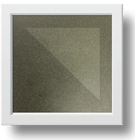

Moos
No. 4870

Savanne dunkel
No. 6464

Lava
No. 6260

Falbe
No. 2310

Elfenbein
No. 1780

Torf
No. 6433

Fossil
No. 6494

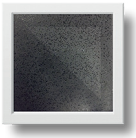

Mangan
No. 2330

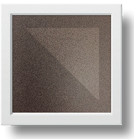

Erika
No. 4730

Rot glänzend
No. 303

PIERRE NATURELLE

PIETRA NATURALE

Pierre naturelle /
Pietra naturale

WIKING MINI

WIKING® Automatic™
est de série sur tous
les poêles à bois WIKING.

WIKING® Automatic™
è di serie su tutte
le stufe WIKING.

WIKING Mini 2
avec compartiment à bois / *con vano portalegna*

Caractéristiques techniques / *Specifiche tecniche*

Puissance nominale / *Potenza nominale*	4,5 kW
Sortie des fumées / *Uscita fumi*	Ø125 mm / Ø150 mm
Rendement / *Rendimento*	83%
Tirage de la cheminée, min. (conseillé) / *Tiraggio in canna fumaria, min (raccomandato)*	12 Pa
Largeur de la chambre de combustion, devant/arrière / *Camera di combustione, larghezza, anteriore/postiore*	35/32 cm
Classe d'efficacité énergétique / *Classe di efficienza energetica*	A+
Classement / *Classificazione*	★★★

Pour plus d'informations sur chaque modèle en particulier, se reporter à la page 32 /
Per maggiori informazioni sui modelli specifici, consultate la pagina 32.

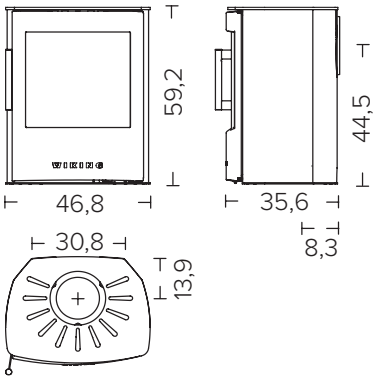

WIKING Mini 2
Mural / *A parete*

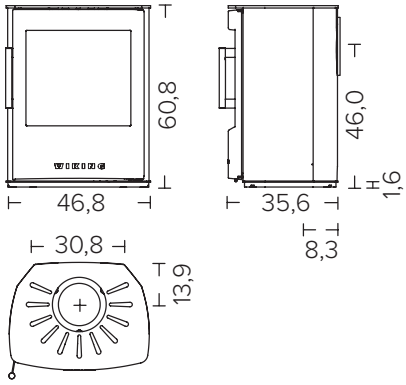

WIKING Mini 2
Socle / *Basamento*

Les mecotes de l'évacuation des fumées et de l'arrivée d'air frais sont indiquées depuis l'axe des orifices. /
Tutti i disegni: le dimensioni del tubo di uscita fumi e del raccordo di aerazione esterna sono indicate fino al centro dell'apertura.

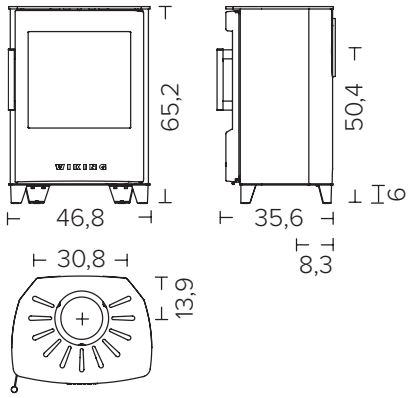

WIKING Mini 2
Pieds bas / *Piedi bassi*

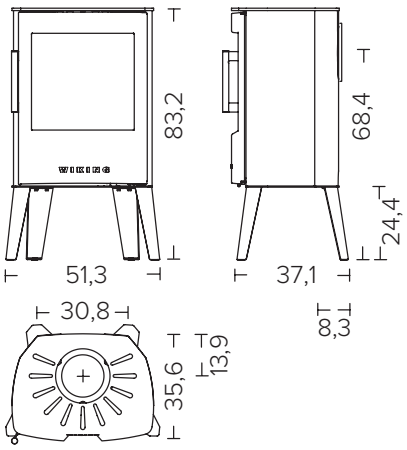

WIKING Mini 2
Pieds hauts / *Piedi alti*

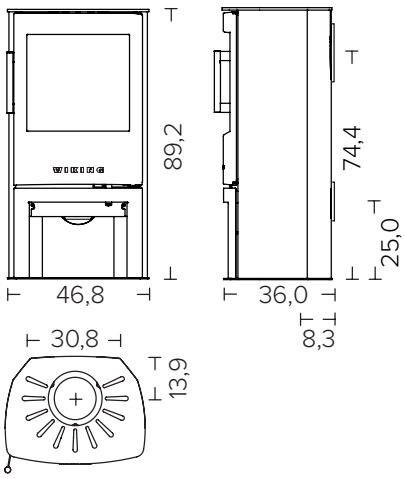

WIKING Mini 4
Compartiment à bois /
Vano portalegna

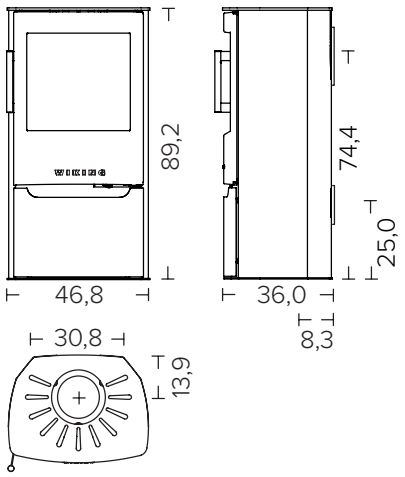

WIKING Mini 4
Porte de compartiment à bois /
Sportello vano portalegna

Les mesures de l'évacuation des fumées et de l'arrivée d'air frais sont indiquées depuis l'axe des orifices. /
Tutti i disegni: le dimensioni del tubo di uscita fumi e del raccordo di aerazione esterna sono indicate fino al centro dell'apertura.

Caractéristiques techniques / *Specifiche tecniche*	
Puissance nominale / *Potenza nominale*	7,0 kW
Sortie des fumées / *Uscita fumi*	Ø150 mm
Rendement / *Rendimento*	81%
Tirage de la cheminée, min. (conseillé) / *Tiraggio in canna fumaria, min (raccomandato)*	12 Pa
Largeur de la chambre de combustion, devant/arrière / *Camera di combustione, larghezza, anteriore/postiore*	36,5 cm
Classe d'efficacité énergétique / *Classe di efficienza energetica*	A+
Classement / *Classificazione*	★★★★
WIKING Luma T (Conto Termico)	★★★★★

Pour plus d'informations sur chaque modèle en particulier, se reporter à la page 34 /
Per maggiori informazioni sui modelli specifici, consultate la pagina 34.

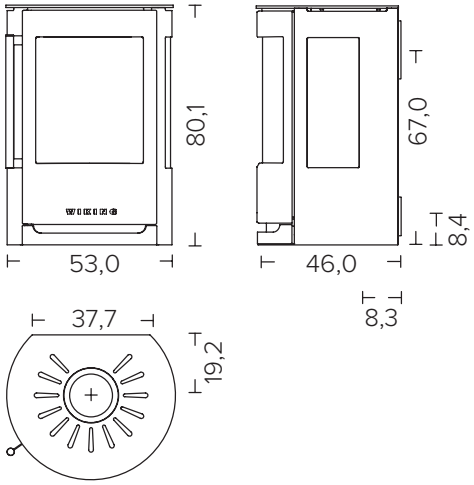

WIKING Luma 1
Mural* / *A parete**

WIKING Luma 2

* Peut être positionné sur un sol non-combustible /
** Può essere posizionata su un pavimento non combustibile*

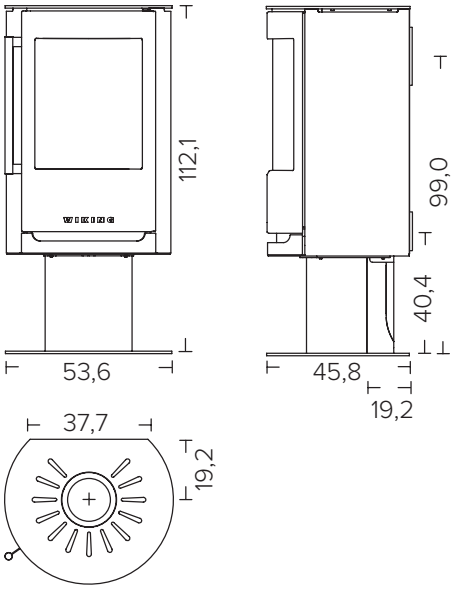

WIKING Luma 1
Colonne / Piedistallo

WIKING Luma 2
Colonne / Piedistallo

Les mesures de l'évacuation des fumées et de l'arrivée d'air frais sont indiquées depuis l'axe des orifices. /
Tutti i disegni: le dimensioni del tubo di uscita fumi e del raccordo di aerazione esterna sono indicate fino al centro dell'apertura.

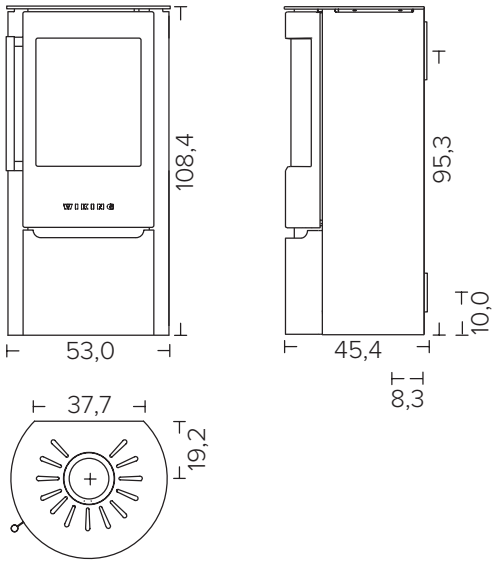

WIKING Luma 3

WIKING Luma 4

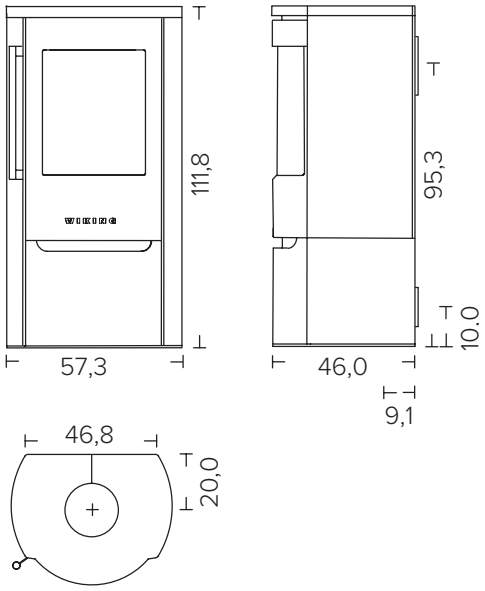

WIKING Luma 4
Pierre naturelle / *Pietra naturale*

WIKING Luma 4
Céramique / *Ceramica*

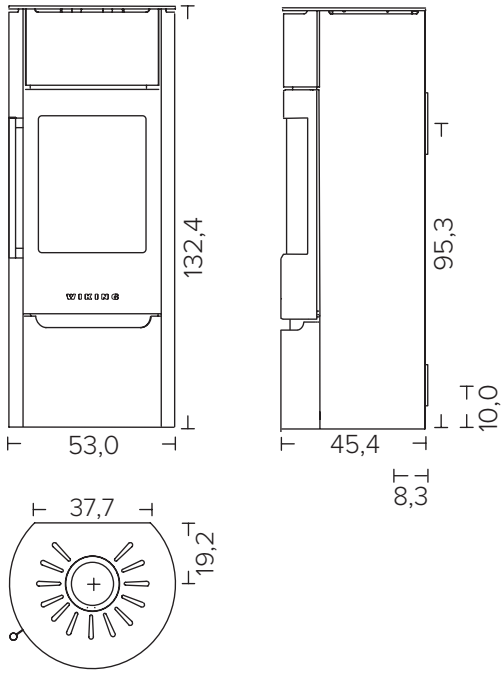

WIKING Luma 5

WIKING Luma 6

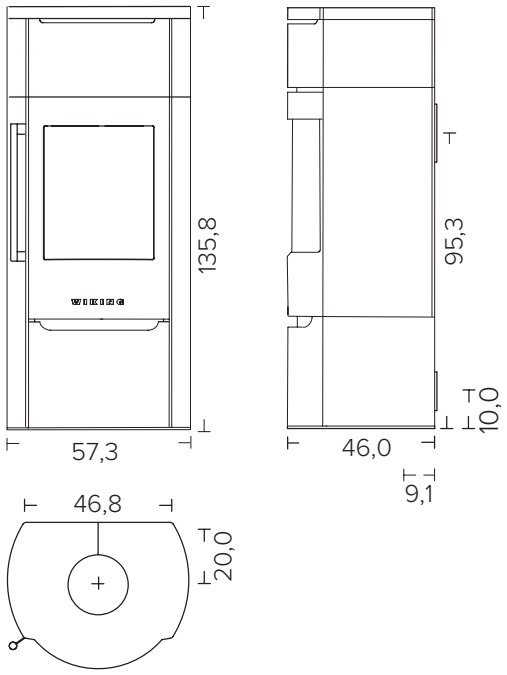

WIKING Luma 6
Pierre naturelle / *Pietra naturale*

WIKING Luma 6
Céramique / *Ceramica*

Les mesures de l'évacuation des fumées et de l'arrivée d'air frais sont indiquées depuis l'axe des orifices. /
Tutti i disegni: le dimensioni del tubo di uscita fumi e del raccordo di aerazione esterna sono indicate fino al centro dell'apertura.

WIKING MIRO

WIKING® Automatic™
est de série sur tous
les poêles à bois WIKING.

WIKING® Automatic™
è di serie su tutte
le stufe WIKING.

WIKING Miro 3

Caractéristiques techniques / *Specifiche tecniche*	
Puissance nominale / *Potenza nominale*	4,9 kW
Sortie des fumées / *Uscita fumi*	Ø150 mm
Rendement / *Rendimento*	78%
Tirage de la cheminée, min. (conseillé) / *Tiraggio in canna fumaria, min (raccomandato)*	12 Pa
Largeur de la chambre de combustion, devant/arrière / *Camera di combustione, larghezza, anteriore/postiore*	35/32 cm
Classe d'efficacité énergétique / *Classe di efficienza energetica*	A
Classement / *Classificazione*	★★★★

Pour plus d'informations sur chaque modèle en particulier, se reporter à la page 36 /
Per maggiori informazioni sui modelli specifici, consultate la pagina 36.

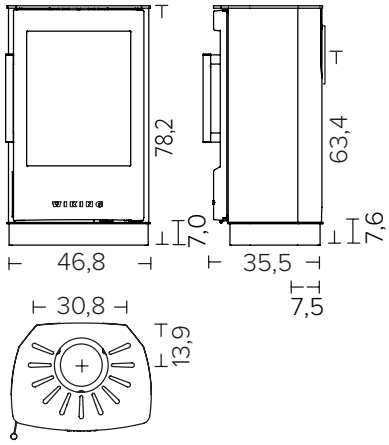

WIKING Miro 1
Socle / *Basamento*

WIKING Miro 2
Socle / *Basamento*

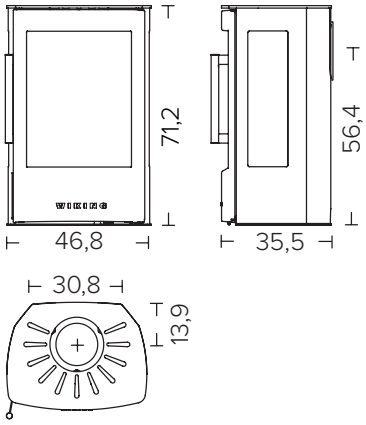

WIKING Miro 1
Mural / *A parete*

WIKING Miro 2
Mural / *A parete*

Les mesures de l'évacuation des fumées et de l'arrivée d'air frais sont indiquées depuis l'axe des orifices. /
Tutti i disegni: le dimensioni del tubo di uscita fumi e del raccordo di aerazione esterna sono indicate fino al centro dell'apertura.

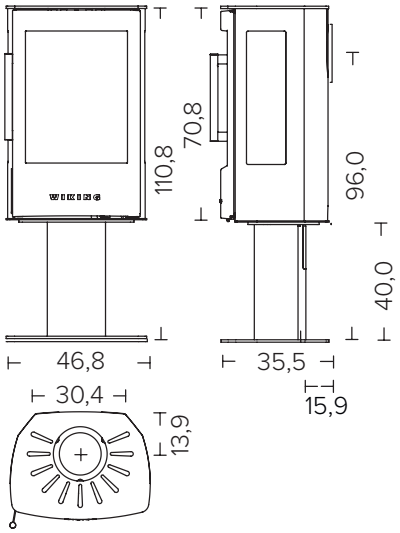

WIKING Miro 1
Colonne / *Piedistallo*

WIKING Miro 2
Colonne / *Piedistallo*

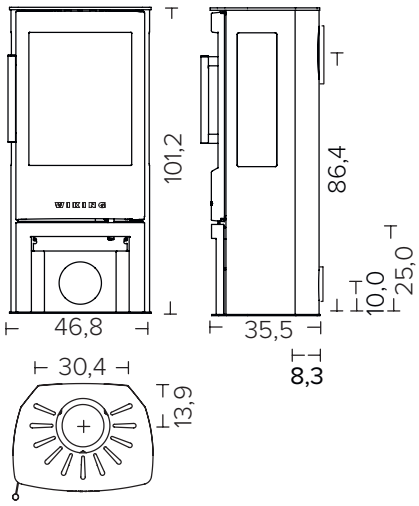

WIKING Miro 3
Compartiment à bois /
Vano portalegna

WIKING Miro 4
Compartiment à bois /
Vano portalegna

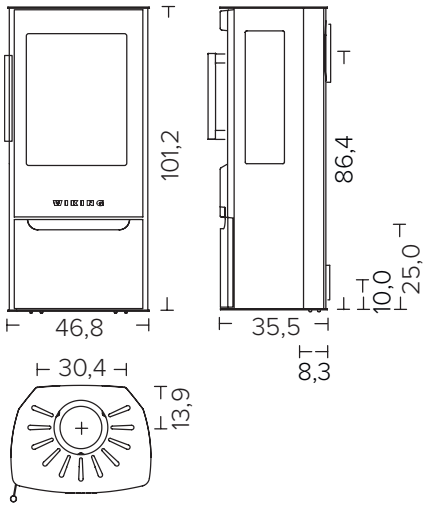

WIKING Miro 3
Porte de compartiment à bois /
Sportello vano portalegna

WIKING Miro 4
Porte de compartiment à bois /
Sportello vano portalegna

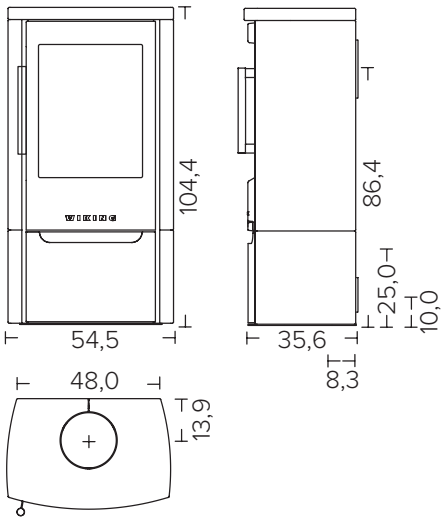

WIKING Miro 4
Pierre naturelle et porte de compartiment à bois /
Pietra naturale e sportello vano portalegna

WIKING Miro 4
Céramique et porte de compartiment à bois /
Ceramica *e sportello vano portalegna*

Les mesures de l'évacuation des fumées et de l'arrivée d'air frais sont indiquées depuis l'axe des orifices. /
Tutti i disegni: le dimensioni del tubo di uscita fumi e del raccordo di aerazione esterna sono indicate fino al centro dell'apertura.

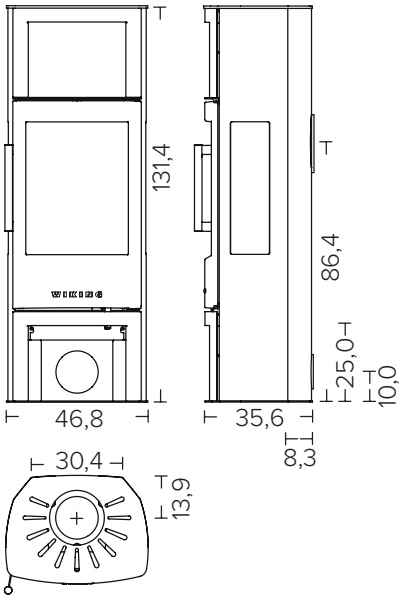

WIKING Miro 5
Chauffe plat et compartiment à bois /
Scaldavivande e vano portalena

WIKING Miro 6
Chauffe plat et compartiment à bois /
Scaldavivande e vano portalena

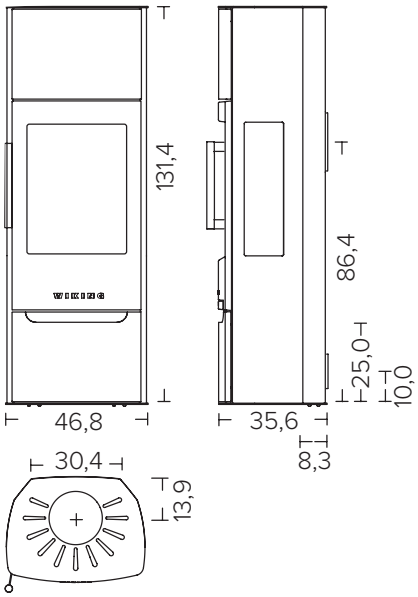

WIKING Miro 5
Porte de compartiment à bois /
Sportello vano portalegna

WIKING Miro 6
Porte de compartiment à bois /
Sportello vano portalegna

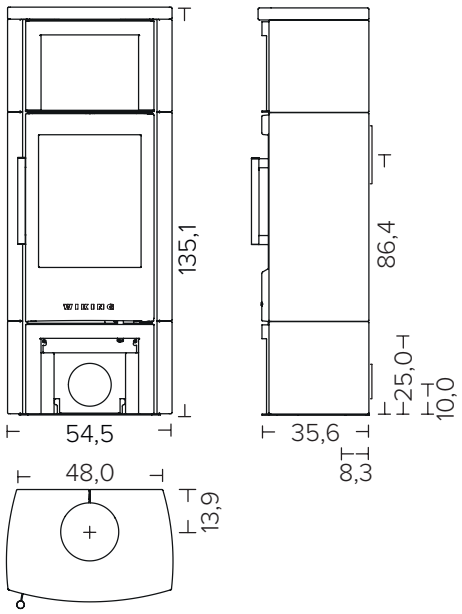

WIKING Miro 6
Pierre naturelle, chauffe plat et compartiment à bois /
Pietra naturale,scaldavivande e vano portalena

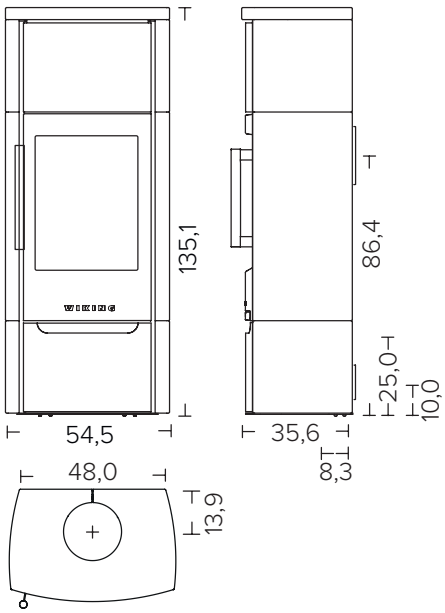

WIKING Miro 6
Pierre naturelle et porte de compartiment à bois /
Pietra naturale e sportello vano portalegna

WIKING Miro 6
Céramique et porte de compartiment à bois /
Ceramica *e sportello vano portalegna*

Les mesures de l'évacuation des fumées et de l'arrivée d'air frais sont indiquées depuis l'axe des orifices. /
Tutti i disegni: le dimensioni del tubo di uscita fumi e del raccordo di aerazione esterna sono indicate fino al centro dell'apertura.

ACCESSOIRES

ACCESSORI

Nouveautés 2022

Novità 2022

BANC MODULAIRE

PANCA IN ACCIAIO

Notre nouveau banc modulaire exclusif est idéal si vous voulez rehausser votre poêle à bois à partir du sol. Avec cette hauteur supplémentaire de 33 cm, vous avez un excellent aperçu sur des flammes et vous pouvez plus facilement allumer et charger le poêle ; pratique, cela vous permet aussi de stocker les bûches sous le poêle. Le banc modulaire est réalisé en acier avec une belle finition noire mate.

Les modèles de poêle suivants peuvent être placés sur notre banc modulaire : WIKING Mini 2, WIKING Miro 1 et 2.
Le dessin ci-dessous montre le WIKING Mini 2 sur le banc modulaire.

La nostra nuova ed esclusa panca in acciaio è ideale quando si vuole sollevare la stufa a legna da terra. Grazie ai suoi 33 cm di altezza, la panca offre un'eccellente visione delle fiamme e permette di organizzare diversamente gli elementi attorno alla stufa a legna. La robusta panca in acciaio ha un'elegante finitura nera opaca.

I seguenti modelli di stufe a legna sono adatti alla panca in acciaio: WIKING Mini 2, WIKING Miro 1 e 2.
Il disegno dimensionale sottostante mostra la WIKING Mini 2 sulla panca in acciaio.

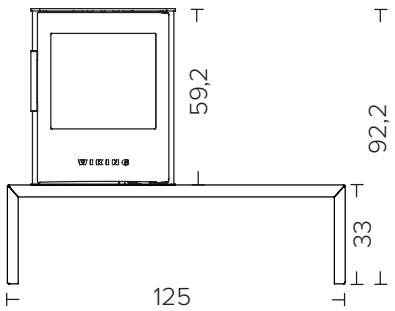

RANGE-BÛCHES MURAL
PORTALEGNA A PARETE

Si vous souhaitez garder le sol libre et dégagé, nos beaux range-bûches muraux aux formes rondes sont parfaits pour stocker votre bois de chauffage. Plusieurs tailles sont disponibles.

Se vuoi avere più spazio sul pavimento, il nostro portalegna rotondo è la soluzione perfetta. Disponibile in varie dimensioni.

Gris ou noir au choix /
Disponibile in grigio o nero.
Ø42,2 ou 60 cm. P 27 ou 35 cm
Ø42,2 o 60 cm. P 27 o 35 cm

WIKING PLAQUES DE SOL
WIKING PEDANE PER PAVIMENTO

Les modèles Mini 4, Miro et Luma sont proposés avec une plaque de protection à placer devant le poêle à bois, une plaque en verre ou en acier noir fabriquée sur mesure ; vous n'avez plus qu'à choisir celle qui convient le mieux à votre intérieur.

È disponibile una piastra anteriore personalizzata per i modelli Mini 4, Miro e Luma, che funge da elegante protezione del pavimento davanti alla stufa a legna. La piastra è disponibile in vetro o in acciaio nero. In questo modo è possibile scegliere il modello più adatto per la casa.

WIKING Mini 4 & WIKING Miro – acier / *acciao*
L 95,4 x P 50 x H 0,2 cm &
L 77,4 x P 40 x H 0,2 cm

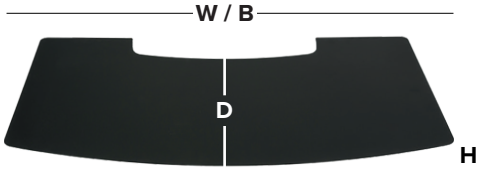

WIKING Luma – acier / *acciao*
L 96,2 x P 50,3 x H 0,2 cm

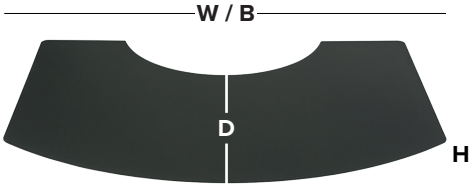

WIKING Mini 4 & WIKING Miro – verre / *vetro*
L 95,4 x P 50 x H 0,6 cm &
L 77,4 x P 40 x H 0,2 cm

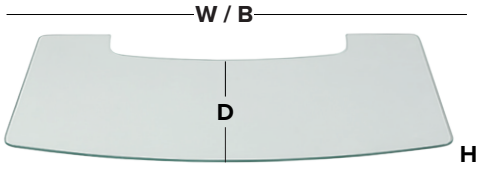

WIKING Luma – verre / *vetro*
L 96,2 x P 50,3 x H 0,6 cm

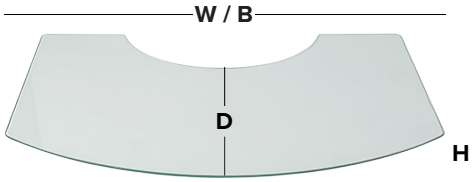

Les mesures de l'évacuation des fumées et de l'arrivée d'air frais sont indiquées depuis l'axe des orifices. /
Tutti i disegni: le dimensioni del tubo di uscita fumi e del raccordo di aerazione esterna sono indicate fino al centro dell'apertura.

WIKING MINI

Caractéristiques techniques / *Specifiche tecniche*
Puissance nominale / *Potenza nominale*
Rendement / *Rendimento*
Largeur de la chambre de combustion, devant/arrière / *Larghezza della camera di combustione, lato anteriore/posteriore*
Sortie des fumées / *Uscita fumi*
Tirage de la cheminée, min. (conseillé) / *Tiraggio del camino, min (raccomandato)*
Classe d'efficacité énergétique / *Classe di efficienza energetica*
Poids / *Peso*
Poids sans socle/pieds / *Peso senza basamento/piedi*
Poids avec socle / *Peso con basamento*
Poids avec pieds bas / *Peso con piedi bassi*
Poids avec pieds hauts / *Peso con piedi alti*
Poids avec compartiment à bois / *Peso con vano portalegna*
Poids avec porte de compartiment à bois / *Peso con sportello vano portalegna*
Variantes / *Varianti*
Sortie des fumées, dessus / *Uscita fumi, superiore*
Sortie des fumées, arrière / *Uscita fumi, posteriore*
Kit d'air frais, raccordement de l'air frais vers l'arrière / le fond (Ø100 mm), avec le socle seulement dans le sol / *Sistema di presa d'aria esterna, raccordo posteriore/a pavimento (Ø100 mm), con basamento solo a pavimento*
Revêtement pierre naturelle / *Rivestimento in pietra naturale*
Revêtement céramique / *Rivestimento in ceramica*
Colonne / *Piedistallook*
Pieds / *Piedi*
Socle / *Basamento*
Support mural / *Staffa a parete*
Pierres de stockage thermique / *Pietre accumulo termico*
Disponible avec acier noir ou alors gris / *Disponibile in acciaio nero o grigio*
Raccordement au sol, sortie supérieure / *Collegamento, da pavimento all'uscita superiore*
Version murale / *Appesa a parete*
Avec socle / *Con basamento*
Avec pieds bas / *Con piedi bassi*
Avec pieds hauts / *Con piedi alti*
Avec bûcher / *Con vano portalegna*
Avec rangement bûches / *Con sportello vano portalegna*
Homologations & classifications / *Omologazioni & registrazioni*
EN 13240
NS 3058/3059
Classification / *Classificazione*
ECODesign 2022
Min. distance par rapport au matériau combustible, conduit de fumée isolé / non isolé / *Min. distanza dai materiali infiammabili, tubo del gas isolato/non isolato*
1: Arrière / *Posteriore*
2: Latérale / *Laterale*
3: Distance aux meubles, devant / *Distanza dal mobilio, anteriore*
4: Au-dessus des planchers inflammables / *Sopra il pavimento infiammabile*
5: Placement en angle, 45° - á partir du revêtement / *Con posizionamento in angolo, 45° - dal rivestimento*
6: Placement en angle, 45° - á partir du centre de la sortie des fumées située sur le dessus / *Con posizionamento in angolo, 45° - dal centro dell'uscita dei fumi, parte superiore*

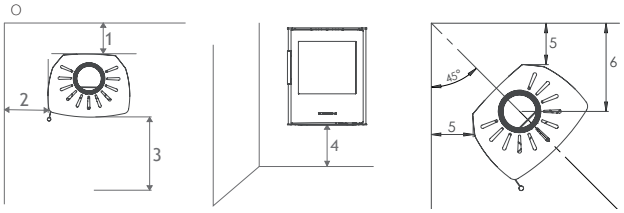

	WIKING MINI 2	WIKING MINI 4
	4,5 kW	4,5 kW
	83%	83%
	35/32 cm	35/32 cm
	Ø125 / Ø150 mm	Ø125 / Ø150 mm
	12 Pa	12 Pa
	A+	A+
	71,2 kg	-
	72,1 kg	-
	72,0 kg	-
	73,5 kg	-
	-	84 kg
	-	86 kg
	Oui / *Sì*	Oui / *Sì*
	Oui / *Sì*	Oui / *Sì*
	Oui / *Sì*	Oui / *Sì*
	Non / *No*	Non / *No*
	Non / *No*	Non / *No*
	Non / *No*	Non / *No*
	Oui / *Sì*	Non / *No*
	Oui / *Sì*	Non / *No*
	Oui / *Sì*	Non / *No*
	Non / *No*	Non / *No*
	Oui / *Sì*	Oui / *Sì*
	55,0[1] cm	-
	56,9 cm	-
	61,3 cm	-
	79,3 cm	-
	-	85,0 cm
	-	85,0 cm
	Oui / *Sì*	Oui / *Sì*
	Oui / *Sì*	Oui / *Sì*
	★★★	★★★
	Oui / *Sì*	Oui / *Sì*
	7,5[2] / 12,5 cm	7,5[2] / 12,5 cm
	32,5[2] / 32,5 cm	32,5[2] / 32,5 cm
	100 / 100 cm	100 / 100 cm
	22 / 22[3] cm	-
	5[2] / 7,5 cm	5 / 7,5 cm
	24,9[2] / 27,4 cm	29,9 cm

1) Depuis le bord inférieur du poêle.
2) Avec conduit de fumée semi-isolé (épaisseur d'isolation min 25 mm)
3) Cette exigence de distance est respectée lorsque le poêle à bois est équipé de pieds hauts ou est installé sur un mur en tenant compte de la distance exigée sous le poêle.

1) Dal bordo inferiore della stufa.
2) Con canna fumaria semi-isolata (spessore mininimo dell'isolamento di 25 mm).
3) Questi requisiti di distanza risultano soddisfatti quando la stufa a legna viene installata con i piedi alti o su una parete alla distanza richiesta sotto alla stufa a legna.

WIKING LUMA

	WIKING Luma 1	WIKING Luma 1T (Conto Termico)	WIKING Luma 2
Caractéristiques techniques / *Specifiche tecniche*			
Puissance nominale / *Potenza nominale*	7,0 kW	7,2 kW	7,0 kW
Rendement / *Rendimento*	81%	87%	81%
Largeur de la chambre de combustion / *Larghezza della camera di combustione*	36,5 cm	36,5 cm	36,5 cm
Sortie des fumées / *Uscita fumi*	Ø150 mm	Ø150 mm	Ø150 mm
Tirage de la cheminée, min. (conseillé) / *Tiraggio del camino, min (raccomandato)*	12 Pa	12 Pa	12 Pa
Classe d'efficacité énergétique / *Classe di efficienza energetica*	A+	A+	A+
Poids / *Peso*			
Poids / *Peso*	117 kg	117 kg	114 kg
Poids avec revêtement pierre naturelle / *Peso con rivestimento in pietra*	-	-	-
Poids avec revêtement céramique / *Peso con rivestimento in ceramiche*	-	-	-
Poids, colonne / *Peso, piedistallo*	19 kg	19 kg	19 kg
Poids, pierres de stockage thermique / *Peso, pietre accumulo termico*	-	-	-
Variantes / *Varianti*			
Sortie des fumées, dessus / *Uscita fumi, superiore*	Oui / *Sì*	Oui / *Sì*	Oui / *Sì*
Sortie des fumées, arrière / *Uscita fumi, posteriore*	Oui / *Sì*	Oui / *Sì*	Oui / *Sì*
Kit d'air frais / *Sistema di presa d'aria esterna*	Oui / *Sì*	Oui / *Sì*	Oui / *Sì*
Revêtement pierre naturelle / *Rivestimento in pietra naturale*	Non / *No*	Non / *No*	Non / *No*
Revêtement céramique / *Rivestimento in ceramica*	Non / *No*	Non / *No*	Non / *No*
Colonne / *Piedistallo*	Oui / *Sì*	Oui / *Sì*	Oui / *Sì*
Support mural / *Staffa a parete*	Oui / *Sì*	Oui / *Sì*	Oui / *Sì*
Pierres de stockage thermique / *Pietre accumulo termico*	Non / *No*	Non / *No*	Non / *No*
Disponible avec acier noir ou alors gris / *Disponibile in acciaio nero o grigio*	Oui / *Sì*	Oui / *Sì*	Oui / *Sì*
Raccordement au sol, sortie supérieure / *Collegamento, da pavimento all'uscita superiore*			
Raccordement au sol / *Collegamento dal pavimento*	76,2 cm	76,2 cm	76,2 cm
Version murale / *Appesa a parete*	76,2[1] cm	76,2[1] cm	76,2[1] cm
Avec colonne / *Con piedistallo*	108,2 cm	108,2 cm	108,2 cm
Homologations & classifications / *Omologazioni & registrazioni*			
EN 13240	Oui / *Sì*	Oui / *Sì*	Oui / *Sì*
NS 3058/3059	Oui / *Sì*	Oui / *Sì*	Oui / *Sì*
Classification / *Classificazione*	★★★★	★★★★★	★★★★
ECODesign 2022	Oui / *Sì*	Oui / *Sì*	Oui / *Sì*
Min. distance par rapport au matériau combustible, conduit de fumée isolé / non isolé / *Min. distanza dai materiali infiammabili, tubo del gas isolato/non isolato*			
1: Arrière / *Posteriore*	5[2] / 12,5 cm	- / 34 cm	5[2] / 15 cm
2: Latérale / *Laterale*	60 / 60 cm	- / 60 cm	45[2] / 40 cm
3: Distance aux meubles, devant / *Distanza dal mobilio, anteriore*	105 cm	105 cm	115 cm
4: Au-dessus des planchers inflammables / *Sopra il pavimento infiammabile*	28,3[3] cm	28,3[3] cm	28,3[3] cm
5: Placement en angle, 45° - á partir du revêtement / *Con posizionamento in angolo, 45° - dal rivestimento*	31,5 / 31,5 cm	- / 31,5 cm	5[2] / 7,5 cm
6: Placement en angle, 45° - á partir du centre de la sortie des fumées située sur le dessus / *Con posizionamento in angolo, 45° - dal centro dell'uscita dei fumi, parte superiore*	58,4 / 58,4 cm	- / 58,4 cm	31,9[2] / 34,4 cm

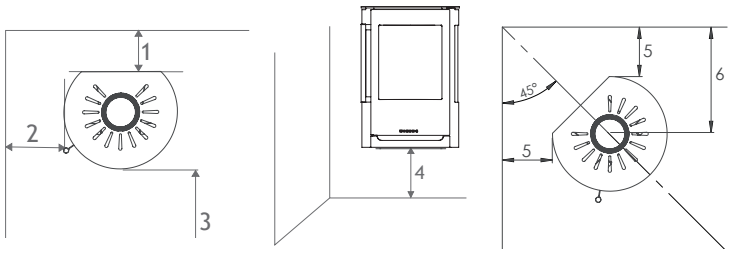

WIKING Luma 2T (Conto Termico)	WIKING Luma 3	WIKING Luma 4	WIKING Luma 4 avec revêtement / *con rivestimento*	WIKING Luma 5	WIKING Luma 3T + Luma 5T (Conto Termico)	WIKING Luma 6	WIKING Luma 6 avec revêtement / *con rivestimento*	WIKING Luma 4T + Luma 6T (Conto Termico)
7,2 kW	7,0 kW	7,0 kW	7,0 kW	7,0 kW	7,2 kW	7,0 kW	7,0 kW	7,2 kW
87%	81%	81%	81%	81%	87%	81%	81%	87%
36,5 cm	36,5 cm	36,5 cm	36,5 cm	36,5 cm	36,5 cm	36,5 cm	36,5 cm	36,5 cm
Ø150 mm	Ø150 mm	Ø150 mm	Ø150 mm	Ø150 mm	Ø150 mm	Ø150 mm	Ø150 mm	Ø150 mm
12 Pa	12 Pa	12 Pa	12 Pa	12 Pa	12 Pa	12 Pa	12 Pa	12 Pa
A+	A+	A+	A+	A+	A+	A+	A+	A+
114 kg	120 kg	117 kg	-	129 kg	120 / 129 kg	126 kg	-	117 / 126 kg
-	-	-	234 kg	-	-	-	266 kg	-
	-	-	145 kg	-	-	-	165 kg	-
19 kg	-	-	-	-	-	-	-	-
-	-	-	-	45 kg	45 kg	45 kg	45 kg	45 kg
Oui / *Sì*	Oui / *Sì*	Oui / *Sì*	Oui / *Sì*	Oui / *Sì*	Oui / *Sì*	Oui / *Sì*	Oui / *Sì*	Oui / *Sì*
Oui / *Sì*	Oui / *Sì*	Oui / *Sì*	Oui / *Sì*	Oui / *Sì*	Oui / *Sì*	Oui / *Sì*	Oui / *Sì*	Oui / *Sì*
Oui / *Sì*	Oui / *Sì*	Oui / *Sì*	Oui / *Sì*	Oui / *Sì*	Oui / *Sì*	Oui / *Sì*	Oui / *Sì*	Oui / *Sì*
Non / *No*	Non / *No*	Non / *No*	Oui / *Sì*	Non / *No*	Non / *No*	Non / *No*	Oui / *Sì*	Non / *No*
Non / *No*	Non / *No*	Non / *No*	Oui / *Sì*	Non / *No*	Non / *No*	Non / *No*	Oui / *Sì*	Non / *No*
Oui / *Sì*	Non / *No*	Non / *No*	Non / *No*	Non / *No*	Non / *No*	Non / *No*	Non / *No*	Non / *No*
Oui / *Sì*	Non / *No*	Non / *No*	Non / *No*	Non / *No*	Non / *No*	Non / *No*	Non / *No*	Non / *No*
Non / *No*	Non / *No*	Non / *No*	Non / *No*	Oui / *Sì*	-	Oui / *Sì*	Oui / *Sì*	-
Oui / *Sì*	Oui / *Sì*	Oui / *Sì*	Oui / *Sì*	Oui / *Sì*	Oui / *Sì*	Oui / *Sì*	Oui / *Sì*	Oui / *Sì*
76,2 cm	104,5 cm	104,5 cm	104,5 cm	104,5 cm	104,5 cm	104,5 cm	104,5 cm	104,5 cm
76,2[1] cm	-	-	-	-	-	-	-	-
108,2 cm	-	-	-	-		-	-	-
Oui / *Sì*	Oui / *Sì*	Oui / *Sì*	Oui / *Sì*	Oui / *Sì*	Oui / *Sì*	Oui / *Sì*	Oui / *Sì*	Oui / *Sì*
Oui / *Sì*	Oui / *Sì*	Oui / *Sì*	Oui / *Sì*	Oui / *Sì*	Oui / *Sì*	Oui / *Sì*	Oui / *Sì*	Oui / *Sì*
★★★★★	★★★★	★★★★	★★★★	★★★★	★★★★★	★★★★	★★★★	★★★★★
Oui / *Sì*	Oui / *Sì*	Oui / *Sì*	Oui / *Sì*	Oui / *Sì*	Oui / *Sì*	Oui / *Sì*	Oui / *Sì*	Oui / *Sì*
- / 34 cm	5[2] / 12,5 cm	5[2] / 15 cm	5[2] / 15 cm	5[2] / 12,5 cm	- / 34 cm	5[2] / 15 cm	5[2] /1 5 cm	- / 34 cm
- / 40 cm	60 cm	45[2] / 40 cm	45[2] / 40 cm	60 / 60 cm	60 / 60 cm	45[2] / 40 cm	45[2] / 40 cm	- / 40 cm
110 cm	105 cm	115 cm	115 cm	105 cm	105 cm	115 cm	115 cm	110 cm
28,3[3] cm	-	-	-	-	-	-	-	-
- / 26 cm	31,5 / 31,5 cm	5[2] / 7,5 cm	5[2] / 7,5 cm	31,5 / 31,5 cm	- / 31,5 cm	5[2] / 7,5 cm	5[2] / 7,5 cm	- / 26 cm
- / 52,9 cm	58,4 / 58,4 cm	31,9[2] / 34,4 cm	35,6[2] / 38,1 cm	58,4 / 58,4 cm	- / 58,4 cm	31,9[2] / 34,4 cm	35,6[2] / 38,1 cm	- / 52,9 cm

1) Depuis le bord inférieur du poêle.
2) Avec conduit de fumée semi-isolé (épaisseur d'isolation min 30 mm)
3) Ces contraintes de distance sont satisfaisantes lorsque le poêle est installé sur un piédestal ou sur un mur en tenant compte de la distance exigée sous le poêle.

1) Dal bordo inferiore della stufa.
2) Con canna fumaria semi-isolata (spessore minimo dell'isolamento di 30 mm)
3) La distanza richiesta viene osservata quando la stufa a legna è montata su un piedistallo o su una parete alla distanza richiesta sotto alla stufa a legna.

WIKING MIRO

	WIKING MIRO 1	WIKING MIRO 2	WIKING MIRO 3	WIKING Miro 3 avec rangement bûches / *con vano portalegna*	WIKING MIRO 4
Caractéristiques techniques / *Specifiche tecniche*					
Puissance nominale / *Potenza nominale*	4,9 kW	4,9 kW	4,9 kW	4,9 kW	4,9 kW
Rendement / *Rendimento*	78%	78%	78%	78%	78%
Largeur de la chambre de combustion, devant/arrière / *Larghezza della camera di combustione, lato anteriore/posteriore*	35/32 cm	35/32 cm	35/32 cm	35/32 cm	35/32 cm
Sortie des fumées / *Uscita fumi*	Ø150 mm	Ø150 mm	Ø150 mm	Ø150 mm	Ø150 mm
Tirage, minimum (conseillé) / *Tiraggio del camino, min (raccomandato)*	12 Pa	12 Pa	12 Pa	12 Pa	12 Pa
Classe d'efficacité énergétique / *Classe di efficienza energetica*	A	A	A	A	A
Poids / *Peso*					
Poids / *Peso*	79 kg	82 kg	90 kg	88 kg	93 kg
Poids avec revêtement pierre naturelle / *Peso con rivestimento in pietra*	-	-	-	-	-
Poids avec revêtement céramique / *Peso con rivestimento in ceramiche*	-	-	-	-	-
Poids, colonne / *Peso, piedistallo*	11 kg	11 kg	-	-	-
Poids, pierres de stockage thermique / *Peso, pietre accumulo termico*	-	-	-	-	-
Variantes / *Varianti*					
Sortie des fumées, dessus / *Uscita fumi, superiore*	Oui / *Sì*	Oui / *Sì*	Oui / *Sì*	Oui / *Sì*	Oui / *Sì*
Sortie des fumées, arrière / *Uscita fumi, posteriore*	Oui / *Sì*	Oui / *Sì*	Oui / *Sì*	Oui / *Sì*	Oui / *Sì*
Kit d'air frais / *Sistema di presa d'aria esterna*	Oui / *Sì*	Oui / *Sì*	Oui / *Sì*	Oui / *Sì*	Oui / *Sì*
Revêtement pierre naturelle / *Rivestimento in pietra naturale*	Non / *No*	Non / *No*	Non / *No*	Non / *No*	Non / *No*
Revêtement céramique / *Rivestimento in ceramica*	Non / *No*	Non / *No*	Non / *No*	Non / *No*	Non / *No*
Colonne / *Piedistallo*	Oui / *Sì*	Oui / *Sì*	Non / *No*	Non / *No*	Non / *No*
Socle / *Basamento*	Oui / *Sì*	Oui / *Sì*	Non / *No*	Non / *No*	Non / *No*
Support mural / *Staffa a parete*	Oui / *Sì*	Oui / *Sì*	Non / *No*	Non / *No*	Non / *No*
Pierres de stockage thermique / *Pietre accumulo termico*	Non / *No*	Non / *No*	Non / *No*	Non / *No*	Non / *No*
Disponible avec acier noir ou gris / *Disponibile in acciaio nero o grigio*	Oui / *Sì*	Oui / *Sì*	Oui / *Sì*	Oui / *Sì*	Oui / *Sì*
Raccordement au sol, sortie supérieure / *Collegamento, da pavimento all'uscita superiore*					
Raccordement au sol / *Collegamento dal pavimento*	-	-	97 cm	97 cm	97 cm
Version murale[1] / *Appesa a parete[1]*	67[1] cm	67[1] cm	-	-	-
Avec socle / *Con basamento*	74 cm	74 cm	-	-	-
Avec colonne / *Con piedistallo*	106,6 cm	106,6 cm	-	-	-
Homologations & classifications / *Omologazioni & registrazioni*					
EN 13240	Oui / *Sì*	Oui / *Sì*	Oui / *Sì*	Oui / *Sì*	Oui / *Sì*
NS 3058/3059	Oui / *Sì*	Oui / *Sì*	Oui / *Sì*	Oui / *Sì*	Oui / *Sì*
Classification / *Classificazione*	★★★★	★★★★	★★★★	★★★★	★★★★
ECODesign 2022	Oui / *Sì*	Oui / *Sì*	Oui / *Sì*	Oui / *Sì*	Oui / *Sì*
Min. distance par rapport au matériau combustible, conduit de fumée isolé / non isolé / *Min. distanza dai materiali infiammabili, tubo del gas isolato/non isolato*					
1: Arrière / *Posteriore*	10 cm	10 cm	10 cm	10 cm	10 cm
2: Latérale / *Laterale*	52 cm	31 cm	52 cm	52 cm	31 cm
3: Distance aux meubles, devant / *Distanza dal mobilio, anteriore*	90 cm	90 cm	90 cm	90 cm	90 cm
4: Au-dessus des planchers inflammables[2] / *Sopra il pavimento infiammabile[2]*	7[2] cm	7[2] cm	-	-	-
5: Placement en angle, 45° - á partir du revêtement / *Con posizionamento in angolo, 45° - dal rivestimento*	38 cm	10 cm	38 cm	38 cm	10 cm
6: Placement en angle, 45° - á partir du centre de la sortie des fumées située sur le dessus / *Con posizionamento in angolo, 45° - dal centro dell'uscita dei fumi, parte superiore.*	57,9 cm	29,9 cm	57,9 cm	57,9 cm	29,9 cm

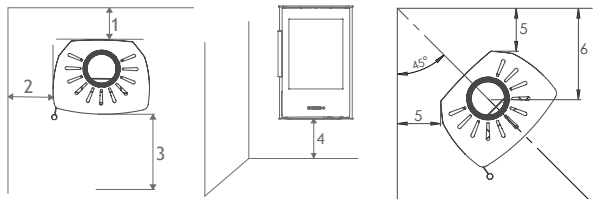

WIKING Miro 4 avec rangement bûches / *con vano portalegna*	WIKING MIRO 4 avec revêtement / *con rivestimento*	WIKING MIRO 4 avec revêtement et rangement bûches / *con rivestimento e vano portalegna*	WIKING MIRO 5	WIKING Miro 5 avec rangement bûches / *con vano portalegna*	WIKING MIRO 6	WIKING MIRO 6 avec rangement bûches / *con vano portalegna*	WIKING MIRO 6 avec revêtement / *con rivestimento*	WIKING MIRO 6 avec revêtement et rangement bûches / *con rivestimento e vano portalegna*
4,9 kW	4,9 kW	4,9 kW	4,9 kW	4,9 kW	4,9 kW	4,9 kW	4,9 kW	4,9 kW
78%	78%	78%	78%	78%	78%	78%	78%	78%
35/32 cm	35/32 cm	35/32 cm	35/32 cm	35/32 cm	35/32 cm	35/32 cm	35/32 cm	35/32 cm
Ø150 mm	Ø150 mm	Ø150 mm	Ø150 mm	Ø150 mm	Ø150 mm	Ø150 mm	Ø150 mm	Ø150 mm
12 Pa	12 Pa	12 Pa	12 Pa	12 Pa	12 Pa	12 Pa	12 Pa	12 Pa
A	A	A	A	A	A	A	A	A
91 kg	-	-	94 kg	92 kg	97 kg	95 kg	-	-
-	197 kg	195 kg	-	-	-	-	227 kg	225 kg
-	130 kg	128 kg	-	-	-	-	143 kg	141 kg
-	-	-	-	-	-	-	-	-
-	-	-	34 kg	34 kg	34 kg	34 kg	34 kg	34 kg
Oui / *Sì*	Oui / *Sì*	Oui / *Sì*	Oui / *Sì*	Oui / *Sì*	Oui / *Sì*	Oui / *Sì*	Oui / *Sì*	Oui / *Sì*
Oui / *Sì*	Oui / *Sì*	Oui / *Sì*	Oui / *Sì*	Oui / *Sì*	Oui / *Sì*	Oui / *Sì*	Oui / *Sì*	Oui / *Sì*
Oui / *Sì*	Oui / *Sì*	Oui / *Sì*	Oui / *Sì*	Oui / *Sì*	Oui / *Sì*	Oui / *Sì*	Oui / *Sì*	Oui / *Sì*
Non / *No*	Oui / *Sì*	Oui / *Sì*	Non / *No*	Non / *No*	Non / *No*	Non / *No*	Oui / *Sì*	Oui / *Sì*
Non / *No*	Oui / *Sì*	Oui / *Sì*	Non / *No*	Non / *No*	Non / *No*	Non / *No*	Oui / *Sì*	Oui / *Sì*
Non / *No*	Non / *No*	Non / *No*	Non / *No*	Non / *No*	Non / *No*	Non / *No*	Non / *No*	Non / *No*
Non / *No*	Non / *No*	Non / *No*	Non / *No*	Non / *No*	Non / *No*	Non / *No*	Non / *No*	Non / *No*
Non / *No*	Non / *No*	Non / *No*	Non / *No*	Non / *No*	Non / *No*	Non / *No*	Non / *No*	Non / *No*
Non / *No*	Non / *No*	Oui / *Sì*	Oui / *Sì*	Oui / *Sì*	Oui / *Sì*	Oui / *Sì*	Oui / *Sì*	Oui / *Sì*
Oui / *Sì*	Oui / *Sì*	Oui / *Sì*	Oui / *Sì*	Oui / *Sì*	Oui / *Sì*	Oui / *Sì*	Oui / *Sì*	Oui / *Sì*
97 cm	97 cm	97 cm	97 cm	97 cm	97 cm	97 cm	97 cm	97 cm
-	-	-	-	-	-	-	-	-
-	-	-	-	-	-	-	-	-
-	-	-	-	-	-	-	-	-
Oui / *Sì*	Oui / *Sì*	Oui / *Sì*	Oui / *Sì*	Oui / *Sì*	Oui / *Sì*	Oui / *Sì*	Oui / *Sì*	Oui / *Sì*
Oui / *Sì*	Oui / *Sì*	Oui / *Sì*	Oui / *Sì*	Oui / *Sì*	Oui / *Sì*	Oui / *Sì*	Oui / *Sì*	Oui / *Sì*
★★★★	★★★★	★★★★	★★★★	★★★★	★★★★	★★★★	★★★★	★★★★
Oui / *Sì*	Oui / *Sì*	Oui / *Sì*	Oui / *Sì*	Oui / *Sì*	Oui / *Sì*	Oui / *Sì*	Oui / *Sì*	Oui / *Sì*
10 cm	10 cm	10 cm	10 cm	10 cm	10 cm	10 cm	10 cm	10 cm
31 cm	31 cm	31 cm	52 cm	52 cm	31 cm	31 cm	31 cm	31 cm
90 cm	90 cm	90 cm	90 cm	90 cm	90 cm	90 cm	90 cm	90 cm
-	-	-	-	-	-	-	-	-
10 cm	10 cm	10 cm	38 cm	38 cm	10 cm	10 cm	10 cm	10 cm
29,9 cm	36,6 cm	36,6 cm	57,9 cm	57,9 cm	29,9 cm	29,9 cm	36,6 cm	36,6 cm

1) Depuis le bord inférieur du poêle.
2) Ces contraintes de distance sont satisfaisantes lorsque le poêle est installé sur un socle, sur un piédestal (accessoire) ou sur un mur en tenant compte de la distance exigée sous le poêle.

1) Dal bordo inferiore della stufa.
2) La distanza richiesta viene osservata quando la stufa a legna è montata su un basamento, su un piedistallo (accessorio) o su una parete alla distanza richiesta sotto alla stufa a legna.

RÉSULTATS DES TESTS

RISULTATI DEL TEST

	EN 13240/13229					NS 3058 NS 3059
	CO à 13% O_2 / *CO al 13% di O_2*	CO à 13% O_2 / *CO al 13% di O_2*	Particules à 13% O_2 / *Emissione di particelle al 13% di O_2*	Température des fumées mesurée dans le bec de sortie / *Temperatura fumi misurata al raccordo di uscita*	Débit massique du gaz de combustion/ *Portata massa dei fumi*	Particules / *Emissione di particelle.*
	%	mg/m^3_n	mg/m^3_n	°C	g/s	g/kg
WIKING Mini 2	0,07	881	6	283	3,6	1,86
WIKING Mini 4	0,07	881	6	283	3,6	1,86
WIKING Miro 1	0,09	1125	18,2	326	4,49	3,05
WIKING Miro 2	0,09	1125	18,2	326	4,49	3,05
WIKING Miro 3	0,09	1125	18,2	326	4,49	3,05
WIKING Miro 4	0,09	1125	18,2	326	4,49	3,05
WIKING Miro 5	0,09	1125	18,2	326	4,49	3,05
WIKING Miro 6	0,09	1125	18,2	326	4,49	3,05
WIKING Luma 1	0,09	1187	5	343	5,2	2,46
WIKING Luma 2	0,09	1187	5	343	5,2	2,46
WIKING Luma 3	0,09	1187	5	343	5,2	2,46
WIKING Luma 4	0,09	1187	5	343	5,2	2,46
WIKING Luma 5	0,09	1187	5	343	5,2	2,46
WIKING Luma 6	0,09	1187	5	343	5,2	2,46
WIKING Luma 1-6 T (conto termico)	0,05	632	7	224	5,7	-

HOMOLOGATIONS & ENREGISTREMENTS

OMOLOGAZIONI & REGISTRAZIONI

	EN 13229 (L'Europe/*Europa*)	EN 13240 (L'Europe/*Europa*)	NS 3058/3059 (Norvège/ *Norvegia*)	LRV (Suisse/*Svizzera*)	BImSchV Stufe 2 (Allemagne/*Germania*)	RLU zugelassen (Allemagne/*Germania*)	DEFRA exempt (UK)	UK CA (UK)	Flamme Verte (France/*Francia*)	ECO Design 2022	Conto Termico (Italie/*Italia*)	Classificazione (Italie/*Italia*)
WIKING Mini 2		x	x	x	x		x	x	x	x		3
WIKING Mini 4		x	x	x	x		x	x	x	x		3
WIKING Miro 1		x	x	x	x	x	x	x	x	x		4
WIKING Miro 2		x	x	x	x	x	x	x	x	x		4
WIKING Miro 3		x	x	x	x	x [1]	x	x	x [2]	x		4
WIKING Miro 4		x	x	x	x	x [1]	x	x	x [2]	x		4
WIKING Miro 5		x	x	x	x	x [1]	x	x	x [2]	x		4
WIKING Miro 6		x	x	x	x	x [1]	x	x	x [2]	x		4
WIKING Luma 1 / Luma 1T		x	x	x	x	x	x	x	x	x	x	4 / 5
WIKING Luma 2 / Luma 2T		x	x	x	x	x	x	x	x	x	x	4 / 5
WIKING Luma 3 / Luma 3T		x	x	x	x	x	x	x	x	x	x	4 / 5
WIKING Luma 4 / Luma 4T		x	x	x	x	x	x	x	x	x	x	4 / 5
WIKING Luma 5 / Luma 5T		x	x	x	x	x	x	x	x	x	x	4 / 5
WIKING Luma 6 / Luma 6T		x	x	x	x	x	x	x	x	x	x	4 / 5

[1] Seulement des modèles avec rangement bûches / *Solo varianti con sportello vano portalegna*

[2] Seulement des modèles avec rangement bûches. Des modèles avec de compartiment à bois sont en préparation / *Solo varianti con sportello vano portalegna. Sono in preparazione modelli con vano portalegna.*

NB! Le schéma montre le statut du moment de la parution de la catalogue. Pour savoir le statut actuel,
vous devez contacter votre distributeur de HWAM ou consulter le site www.hwam.com.
Les images restent des créations d'inspiration d'intérieur et ne répondent donc pas toujours aux exigences de distance par rapport aux matériaux combustibles.

NB! *La tabella mostra la situazione al momento della pubblicazione del catalogo.*
La situazione attuale è disponibile presso il vostro rivenditore HWAM ed è possibile prenderne visione su www.hwam.com/it/.
Le immagini sono a puro titolo indicativo e quindi non sempre rispecchiano i requisiti obbligatori di distanza dal materiale combustibile.

WIKING
made by HWAM

MADE IN
DENMARK

HWAM A/S • Nydamsvej 53 • DK-8362 Hørning • www.hwam.com

29-1753 FR / IT